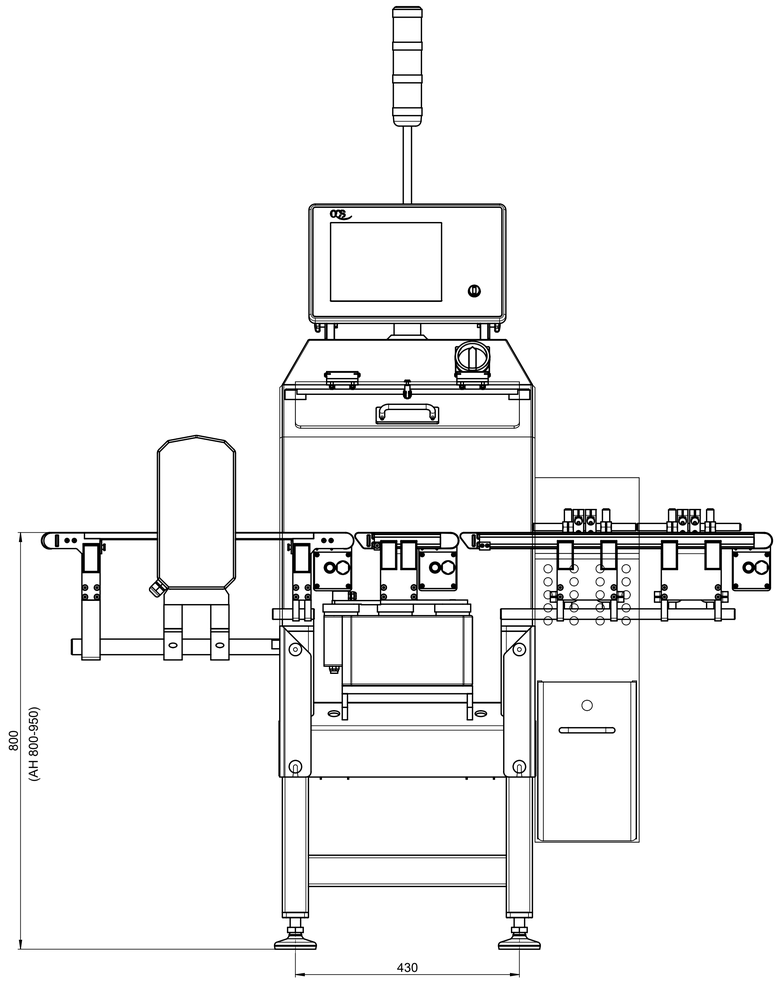
800
(AH 800-950)
430

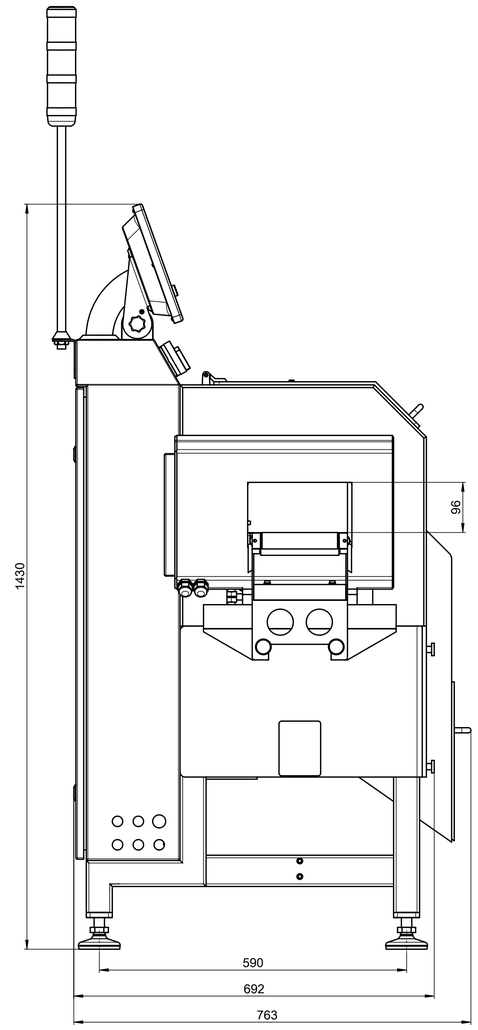
1430
96
590
692
763

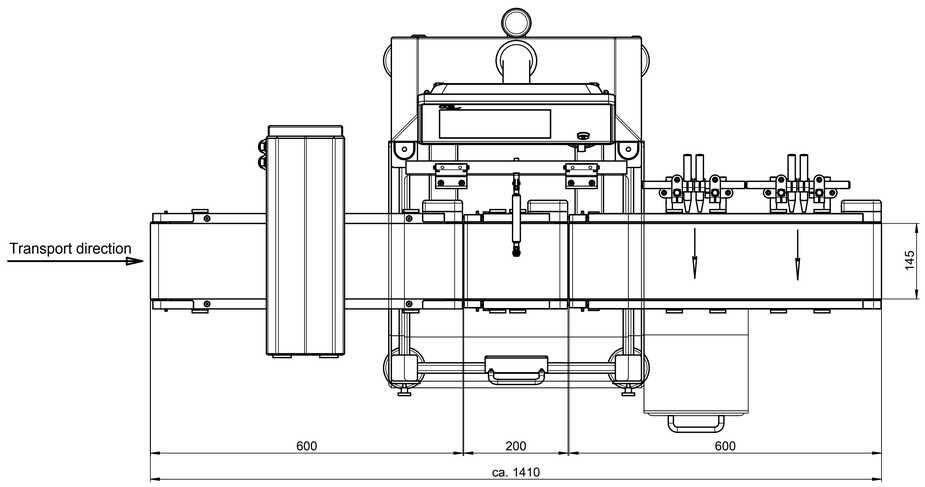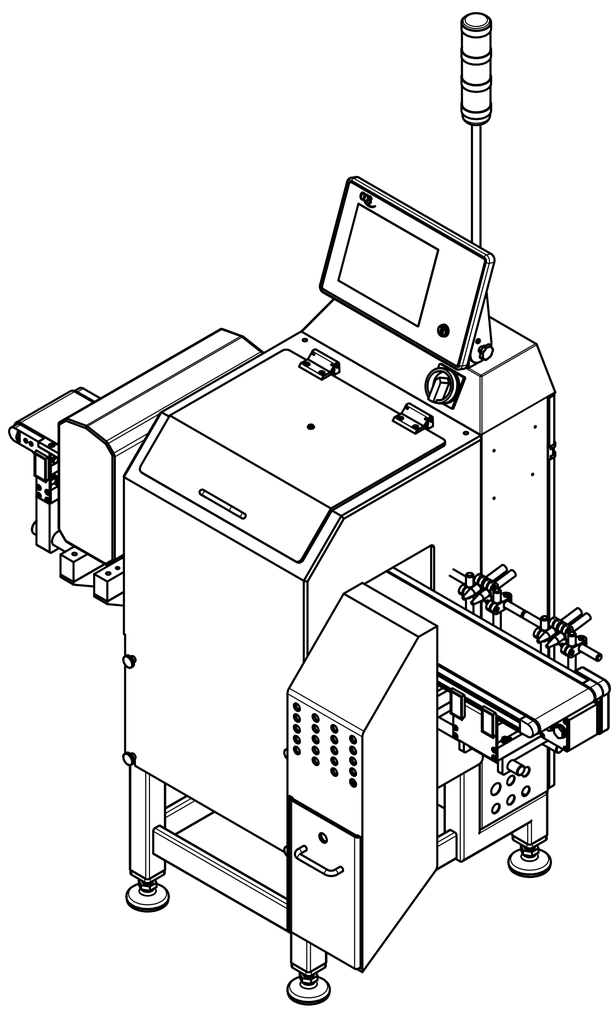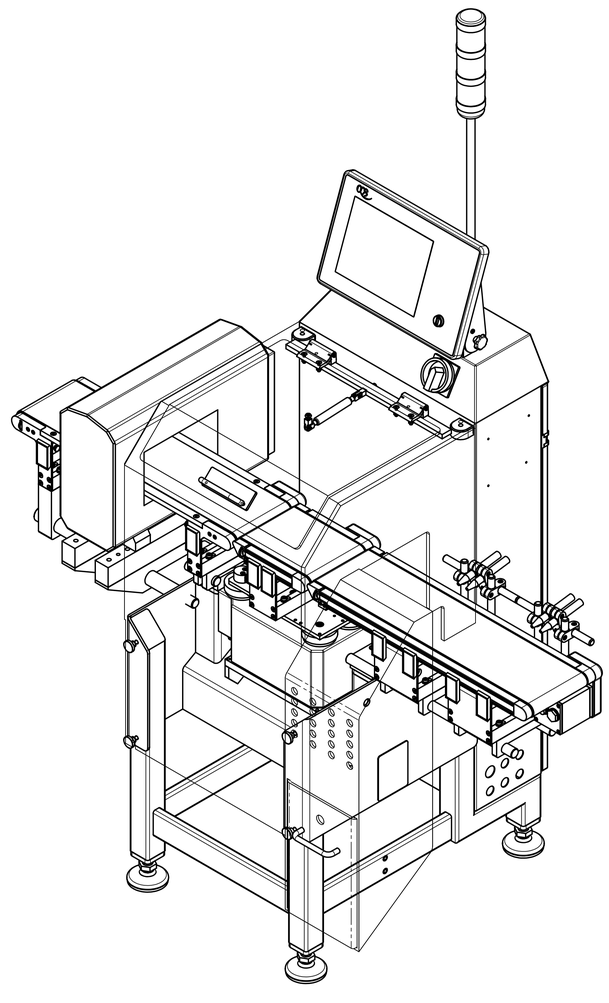
Transport direction
145
600
200
600
ca. 1410